TYPE-C指示書に記載いただきたい内容と注意事項

□お電話での打ち合わせがございませんので、詳細まで記載をお願いいたします。
※依頼時の確認電話等は行っておりません。図面納品時に記載忘れ等の修正を要望の場合は別途変更費用と納期延長が発生致します。
※TYPE-Cは頂いた指示書からのＣＡＤ作業のみとなります。下記内容を含め詳細の記載なき場合弊社の判断、選定で入力させて頂きます。
作成後変更がある場合は別途変更費用が発生します。

・コンクリートは金ゴテ希望か刷毛引き希望を記載してください。
・金物や工作物、舗装材等の、メーカーと材料名、色目、サイズ等を記載してください。
・砂利は化粧砂利、砕石、川砂利等の材料名を記載して頂き色目の記載をお願いします。
・カーポート等の屋根材に関してご指示の寸法が規格寸法でない場合、切り詰め加工するのか、規格寸法で希望されるのか記載してください。
・商品の施工方法に明確な指示が無い場合はメーカー基準にて入力させていただきます。

□引き出し線で詳細なご指示がない場合は指示図記載内容をそのままトレースにて作図いたします。
指示内容に不足がある場合は弊社判断とさせていただきます。
□１F部分建物色・サッシ色が頂いた資料に記載がある場合は合わせて作成いたしますが、作成着手後の追加資料で変更される場合、別途変更料を頂きます。
□資料がそろった段階でメールにて納期を回答させていただきます。
□納品時に指示内容が違って収まらない場合、修正を希望の場合は変更費用と納期延長が発生いたします。

copyright.
UNIMAT RIK
2022. 09.08

© UNIMAT RIK Inc. All Rights Reserved

RIK Design Service
リックデザインサービス

TYPE-C 作成いただく指示資料例

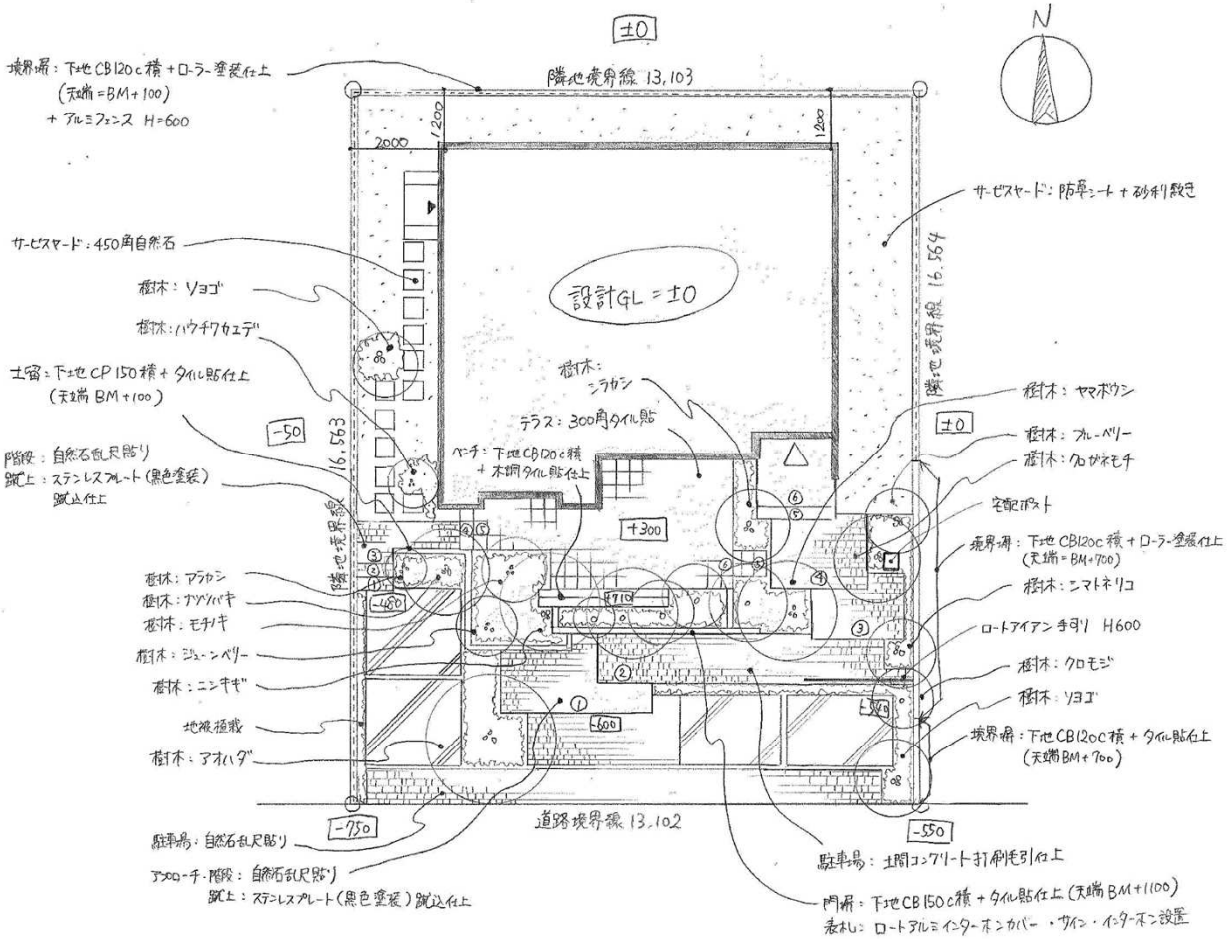

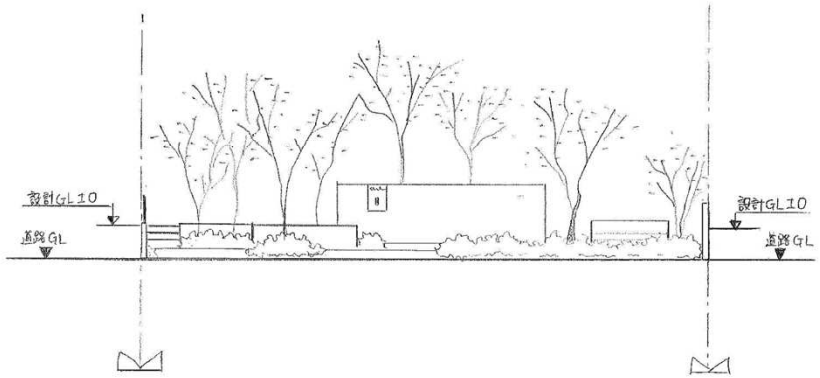

© UNIMAT RIK Inc. All Rights Reserved

RIK Design Service
リックデザインサービス

copyright.
UNIMAT RIK
2022. 09.08

TYPE-Cで対応できない指示書例

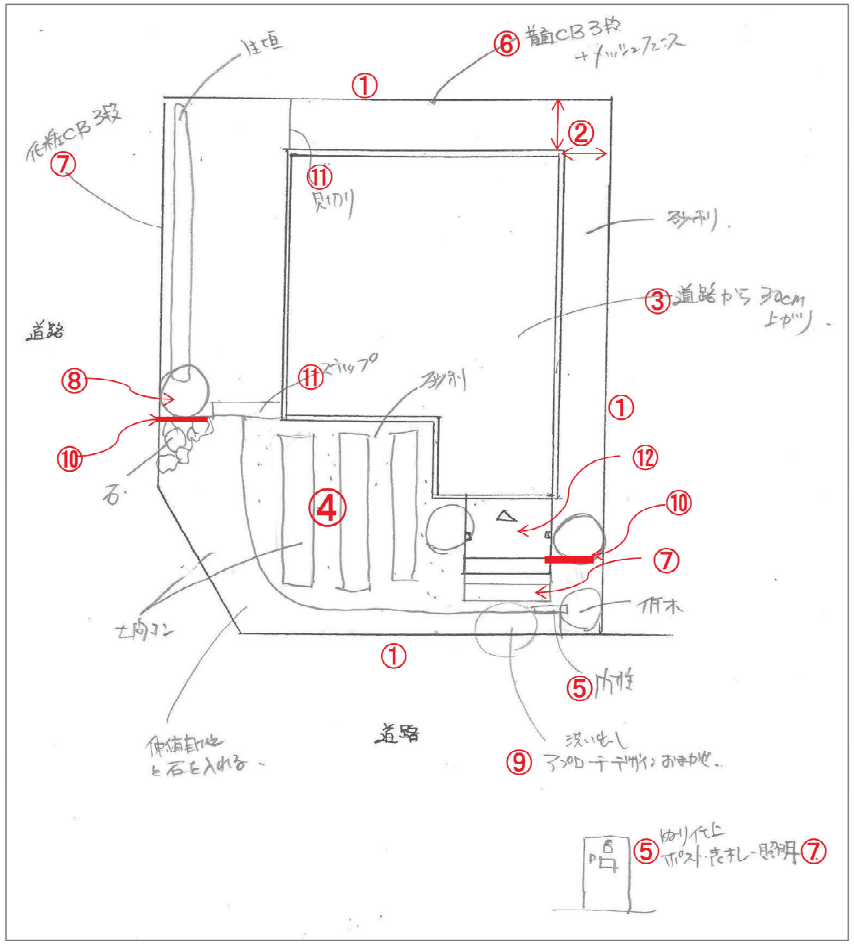

①敷地の寸法を記入していないため、大きさ･長さが不明です。
②建物の配置寸法を記載してください。
③<u>高低差表記を詳細に記載</u>してください。
　道路と敷地が０入力で良い場合も道路と設計GLを入れてください。
④車庫のコンクリート巾や目地幅などの寸法を記載してください。
　また仕様(コンクリート、砕石目地等)も記載してください。
⑤門柱の長さや高さを記載してください。また仕様や商品名、色目も記載してください。
⑥ブロック積みブロック天端の高さ表記も記載してください。
⑦組積材・貼材・舗装材・金物などメーカー名と商品名・色目をご指示ください。
⑧植栽は高木の樹種名及び樹高まで入力のご希望がある場合は、記載してください。
⑨アプローチのデザイン･使用材料を記載してください。
⑩土留めが必要な個所は記載してください。
⑪見切り材やステップなどの材料名及び仕様、色目の記載を記載してください。
⑫階段の段数を数字で記載してください。また、ポーチは建築工事か外構工事かの指示をお願いします。

④のスケールを合わせずに指示図が記載されている場合、頂いた指示内容では作図できない場合が考えられます。特にクローズプランのオーバードア等を用いた場合やカーポートを入れるプランはアプローチなどの取り合いが変わる場合がありますので、スケールに合わせて指示図作成をお願いします。

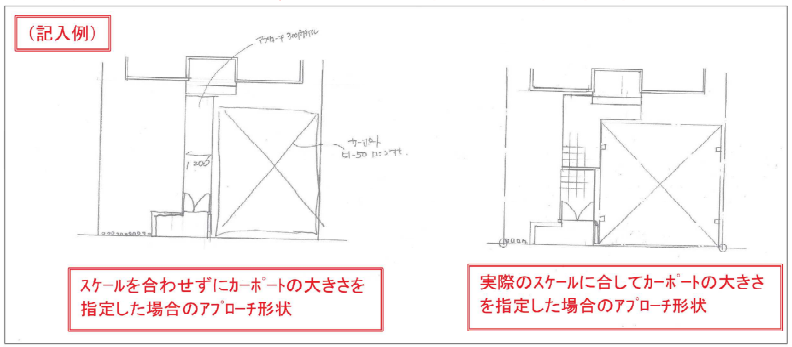

RIK Design Service
リックデザインサービス

© UNIMAT RIK Inc. All Rights Reserved

copyright.
UNIMAT RIK
2022. 09.08